document id: 56.10549.560.001.02.A / state: 230 - released
view date: 2021-09-27 14:30:14 / user: MARJAN

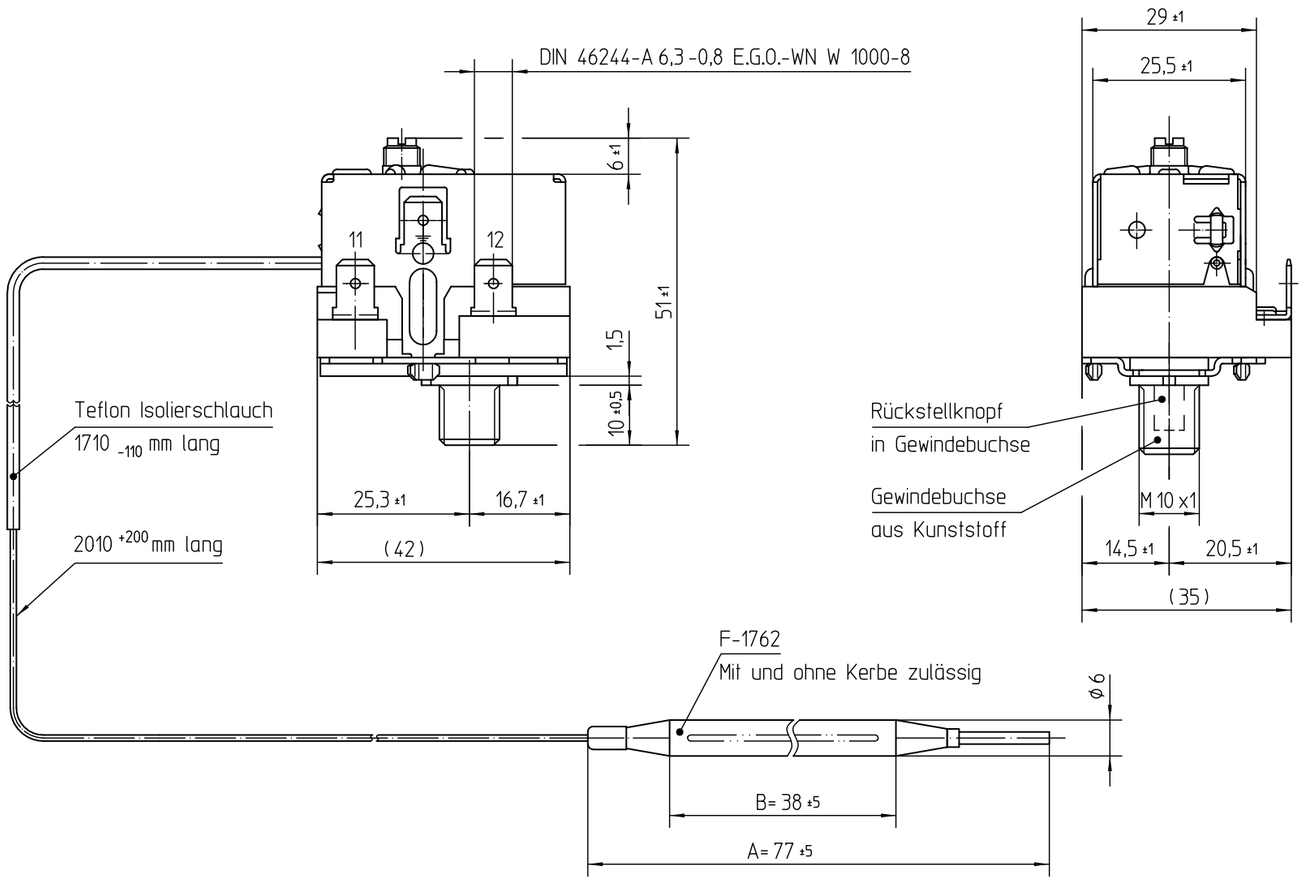

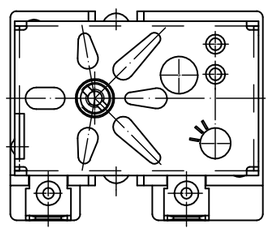

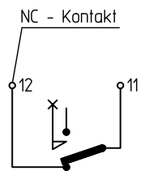

Schaltschema

Funktionsbeschreibung:

Die Kontaktbahn 11 - 12 öffnet, sobald die einjustierte Schalttemperatur erreicht ist oder das hydraulische Fühlersystem leck wird. (Kapillarrohrbruch usw.) Nach thermischer Auslösung kann der Begrenzerkontakt, nach genügender Abkühlung des Temperaturfühlers um ~20K, über den Rückstellknopf wieder geschlossen werden.

Die Kontaktbahn 11 - 12 öffnet außerdem, bei einer Fühlertemperatur von ≤ -5°C. Es erfolgt jedoch eine selbsttätige Wiedereinschaltung sobald der Fühler wieder um Δt > 7K erwärmt wird.

Genehmigte technische Daten siehe
Zeichnung 56.10500.000 Bl.901

Bemerkungen:
Normalklima DIN EN 60068-1 (23±2)°C
Min. Fühlertemperatur: -10°C (DC)
Max. Fühlertemperatur 250°C
(aus Sicherheitsgründen)
Schnappfeder: NiBe
Max. Gehäusetemperatur (VDE). 125°C
Max. Gehäusetemperatur (UL). 85°C
Min. Biegeradius Kapilarrohr: 5mm
Mit Freiauslösung
Einbaulage beliebig
Für Einsatz in Umgebungsbedingungen
mit normaler Verunreinigung (Typ 2 B D E F H K L)
Befestigungsgewinde: Anzugsdrehmoment max. 180Ncm
Kunden-Zeichnungs Nr.:

Korrekturfaktor c = 0,66 [K/K]
(bez. auf Umgebungstemp.)

Mutter M10x1 0000 600.075 und Hutmutter 0000 525.015
kann geliefert werden. Bei Bedarf bitte separat bestellen.

Schutztemperaturbegrenzer schaltet
"AUS" bei einer Fühlertemperatur von:

230°C -12K

.	.	.			
.	.	.			
.	.	.			
.	.	.			
3	CD0001	2010-12-15			
2	E04510	2005-02-28	CAD	Date	Name
1	E01861	2003-04-16	Create.	2002-11-11	POSOVSKY
Cha.	Information No.	Date	Proc.	2005-03-01	SCHUHMAM
F.Rel.	E01234	2002-11-08	Rel.	2005-03-01	SCHUHMAM

This document is exclusively committed to you for the agreed purpose. Any kind of duplication, utilization or communication of its content is prohibited, if not expressly conceded otherwise. Violators are committed to pay compensations. Any claims of existing or future property rights remain unaffected.

Blank No. . EN Mat.No. .
Material .
Surface Texture ISO 1302
General Tolerances ISO 2768-v
Scale Unit .
Scale 1:1

Designation
EGO Schutz-Temperatur-Begrenzer
.
.

E·G·O

Drawing No.	Sh.No.	Ver.	Stat.	Sheets	Doc.	Ex.Doc.
56.10549.560	001	2	F	2	.	.

Origin 97.56105.219 | Repl.for . | Repl.by . | Reference .