Temperaturregler bei Spindelstellung
Anschlag links gezeichnet.

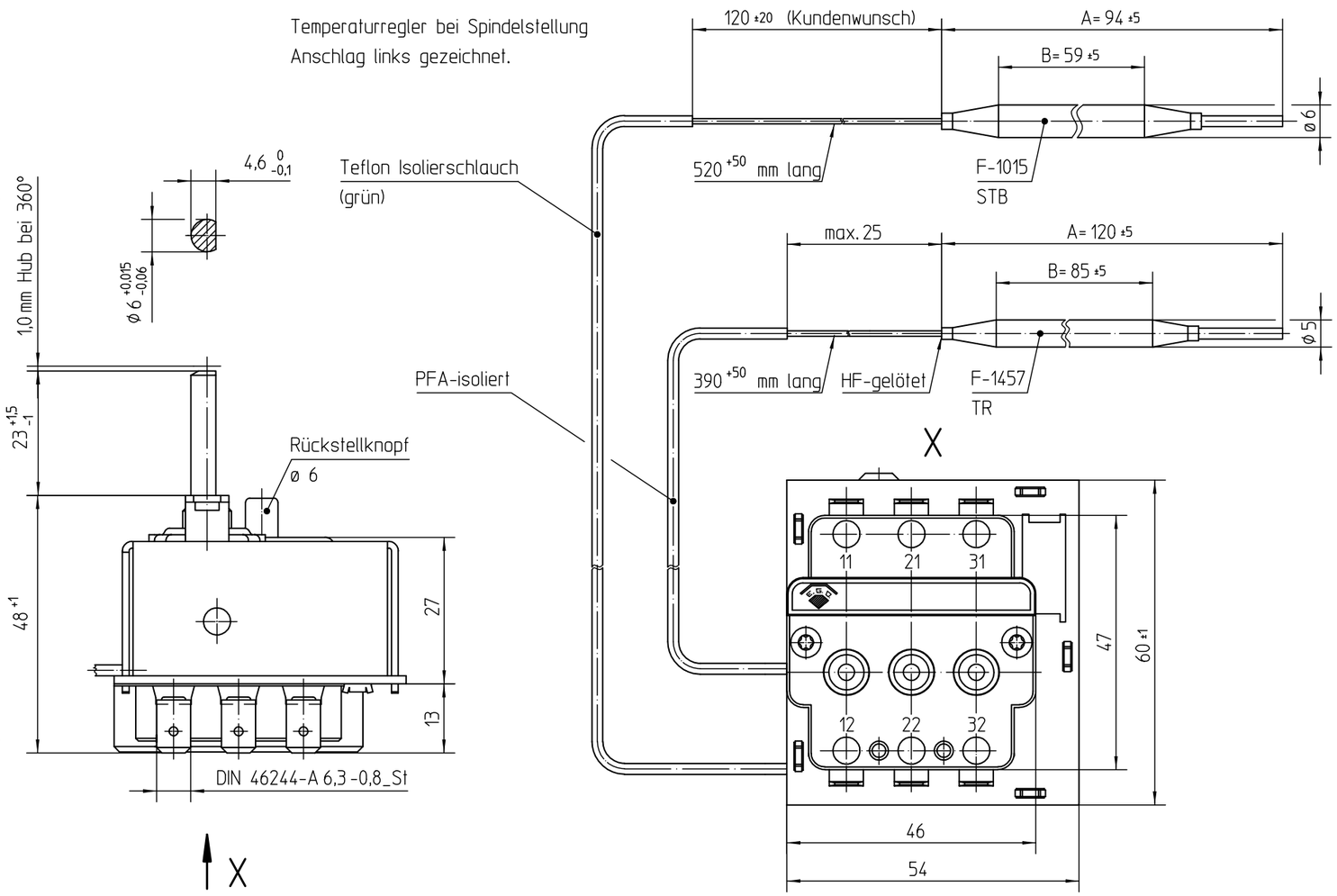

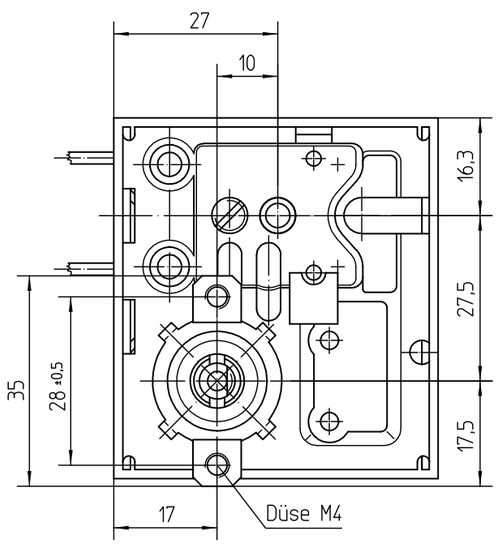

Temperaturwerte
TR

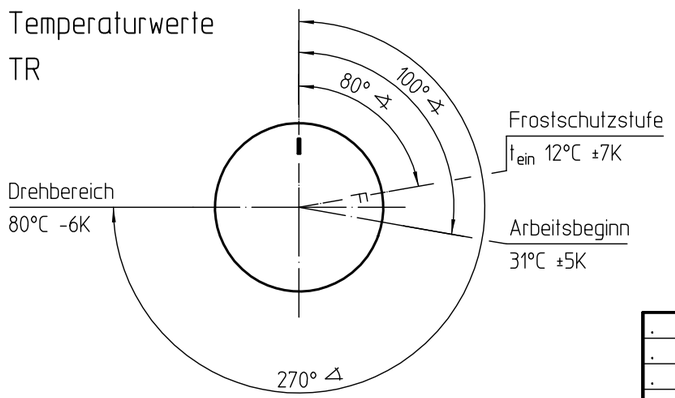

Bemerkungen:	TR	STB
Normalklima DIN EN 60068-1 (23±2)°C		
Temperaturen sind AUS Werte		
Schaltdifferenz (im Werksnormbad)	(13±6,5)K	
Min. Fühlertemperatur:	-50°C	-50°C
Max. Fühlertemperatur: (aus Sicherheitsgründen)	120°C	220°C
Max. Gehäusetemperatur (VDE):	80°C	
Min. Biegeradius Kapillarrohr:	5 mm	
Für Einsatz in Umgebungsbedingungen mit normaler Verunreinigung	(Typ 2 B)	
Kunden-Zeichnung-Nr.		
Korrekturfaktor c = bezogen auf Umgebungstemp.	0,15	0,22 [K/K]

Genehmigte technische Daten siehe
Zeichnung 55.60000.000 Bl.901

Schutz-Temperatur-Begrenzer schaltet "AUS"
bei einer Fühlertemperatur von

95°C -8K

STB - Funktion

Kontakte öffnen u. werden verriegelt, wenn einjustierte Schalttemperatur überschritten wird. Nach genügender Abkühlung des Temperatur-Fühlers kann durch Drücken des Rückstellknopfes wieder eingeschaltet werden.

Kontakte öffnen mit Verriegelung außerdem, wenn hydraulisches Fühlersystem leck wird oder der Temperaturfühler unter -10°C abgekühlt wird. Im letzteren Fall Fühlertemperatur auf 20°C bringen und Rückstellknopf drücken.

Kontakte TR können bei Anschlag links und einer Fühlertemperatur von < 23°C auch geschlossen sein.

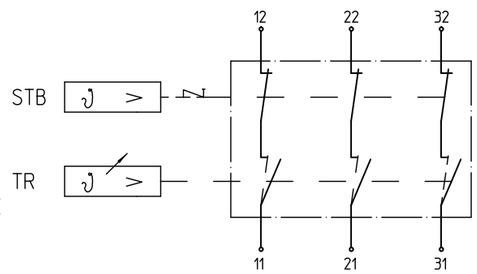

This document is exclusively committed to you for the agreed purpose. Any kind of duplication, utilization or communication of its content is prohibited, if not expressly conceded otherwise. Violators are committed to pay compensations. Any claims of existing or future property rights remain unaffected.

			CAD	Date	Name
1	CD0001	2010-12-15	Create.	2009-12-09	SCHUHMAM
Cha.	Information No.	Date	Proc.	2009-12-09	SCHUHMAM
F.Rel.	E13400	2009-12-09	Rel.	2009-12-09	SCHLAGET

Blank No. . EN Mat.No. .
Material .
Surface Texture ISO 1302
General Tolerances ISO 2768-v

Scale Unit mm
Scale 1:1

Designation
EGO Temp.-Regler+Schutz-Temp.-Begrenzer
.
.

E·G·O

Drawing No.	Sh.No.	Ver.	Stat.	Sheets	Doc.	Ex.Doc.
55.60011.230	001	0	F	1	.	.

Origin 97.55600.387/001/0 | Repl.for . | Repl.by . | Reference RM

erstellt am 2011-01- 4 18:29:51 von EDBCUSTO

Printout not true to Scale