document id: 55.32549.140.901.01.A / state: 230 - released
view date: 2022-01-13 15:52:34 / user: MARJAN

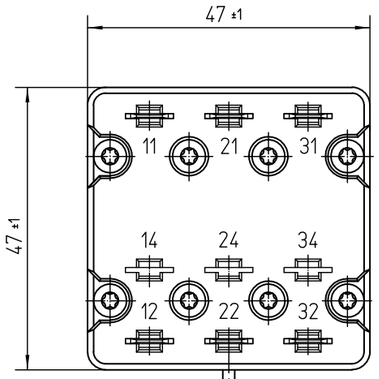

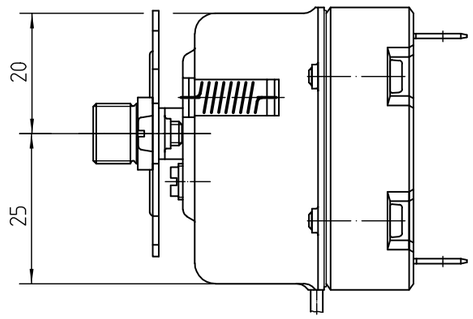

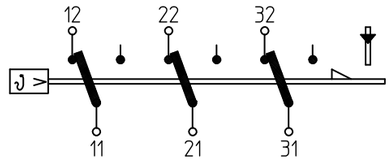

wiring diagram/Schaltschema

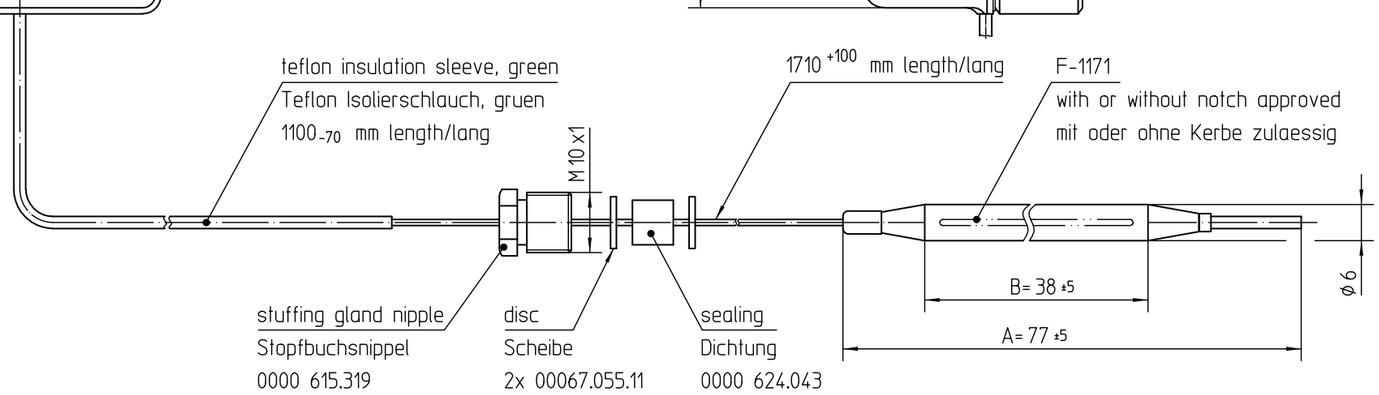

thermal cut-out fixed set at

Schutz-Temperatur-Begrenzer fest eingestellt bei:

240°C -19K "OFF/AUS"

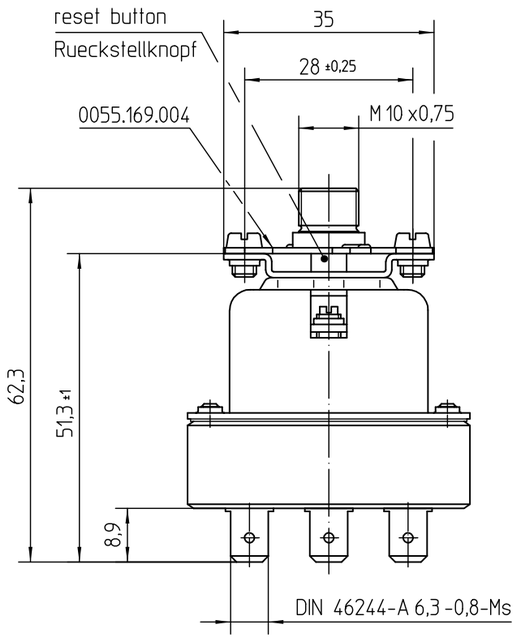

Contacts switch off after achieving
the adjusted temperature and will be blocked.
After sufficent cooling of the sensor thermal cut out
can be reset by pressing the reset button.
Kontakte schalten nach Erreichen der
eingestellten Temperatur aus und werden gesperrt.
Nach genuegender Abkuehlung des Temperaturfuehlers
kann durch Druecken des Rueckstellknopfes wieder
eingeschaltet werden.

Furthermore the contacts open and lock if the
hydraulic sensor system becomes leaky or if
the temperature of the complete thermal cut out
drops below 0°C. For the last case rise sensor
temp. to 20°C and press the reset button.
Kontakte oeffnen mit Verriegelung außerdem, wenn
hydraulisches Fuehlersystem leck wird oder
der komplette STB unter 0°C abgekuehlt wird.
Im letzteren Fall Fuehlertemperatur auf 20°C
bringen und Rueckstellknopf druecken.

approved technical datas/Genehmigte technische Daten
55.32500.000/901

notes/Bemerkungen:

standard atmosphere/Normalklima DIN EN 60068-1 (23±2)°C
temperatures are OFF values/Temperaturen sind AUS-Werte
min. sensor temperature/min. Fuehlertemperatur: -10°C (DC)
max. sensor temperature/max. Fuehlertemperatur: 320°C
(for security reasons/aus Sicherheitsgruenden)
max. housing temperature/max. Gehaeusetemperatur (VDE): 125°C
min. bending radius of capillary tube
min. Biegeradius Kapillarrohr: 5 mm
for application in normal pollution level acc. to
fuer Einsatz in Umgebungsbedingung mit normaler Verunreinigung
nach EN 60730-1: Degree of pollution/Verschmutzungsgrad 2
action acc. to/Wirkungsweise nach EN 60730-1: type/Typ 2 B K
customer drawing-No./Kunden-Zeichnungs-Nr.:

correction factor/Korrekturfaktor: c = 0,59 [K/K]
(based on ambient temperature/bez. auf Umgebungstemp.)

(1) loosely supplied/lose mitgeliefert:
1x hex nut/Sechskantmutter M10x0,75 SW14 0000 600.076

tolerance/Tolerierung ISO 8015

.	.	.	This document is exclusively committed to you for the agreed purpose. Any kind of duplication, utilization or communication of its content is prohibited, if not expressly conceded otherwise. Violators are committed to pay compensations. Any claims of existing or future property rights remain unaffected.			
.	.	.				
.	.	.				
.	.	.				
.	.	.				
.	.	.	CAD	Date	Name	
1	E18000	2014-07-09	Create.	2011-12-08	SCHUHMAM	
Cha.	Information No.	Date	Proc.	2014-07-02	REIMOLDS	
F.Rel.	E16079	2011-12-08	Rel.	2014-07-09	KESSELBG	

Blank No. . EN Mat.No. .
Material .
.
Surface Texture ISO 1302
General Tolerances ISO 2768-v
Scale Unit mm
Scale 1:1

Designation
EGO Thermal cut-out
EGO Schutz-Temperatur-Begrenzer
.

E·G·O

Drawing No.	Sh.No.	Ver.	Stat.	Sheets	Doc.	Ex.Doc.
55.32549.140	901	1	F	1	.	.

Origin 97.55325.648/901/0 | Repl.for . | Repl.by . | Ref. .

erstellt am 2014-07- 9 14:50:00 von KESSELBG

Printout not true to Scale