document id: 55.19069.858-901-02-A / state: 230 - released
view date: 2021-05-25 10:16:37 / user: MARJAN

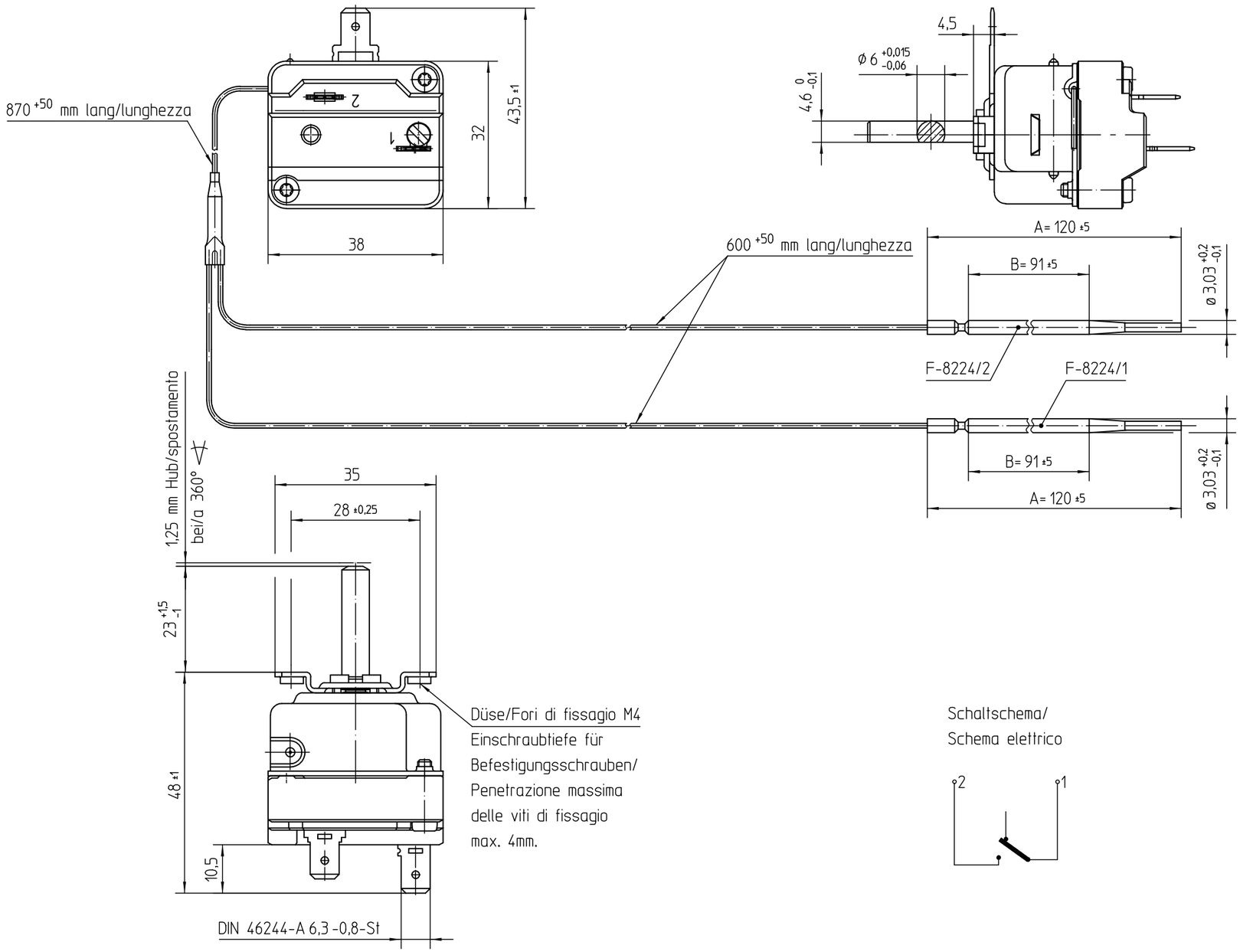

Temperaturregler bei Spindelstellung Anschlag links gezeichnet/
Termostato con perno in posizione zero

Fühler und Kapillarrohr 150 bis 200 mm eingetaucht/
Bulbo immerso con 150/200 mm di capillare

Genehmigte technische Daten/Dati tecnici di omologazione
55.19000.000, Bl. 901

Bemerkungen/Note:

Normalklima/Condizioni ambiente DIN EN 60068-1 (23±2)°C
Temperaturen sind AUS-Werte/Temperature riferite all'apertura contatto
Schaltdifferenz/Differenziale: (8±4) K
(im Werksnormabad/in bagno normalizzato)
Min. Fühlertemperatur/Minima temperatura bulbo: -10°C
Max. Fühlertemperatur/Max. temperatura bulbo: 330°C
(aus Sicherheitsgründen/per motivi di sicurezza)
Schnappfeder/Molla: NiBe
Max. Gehäusetemperatur/Max. temp. circonferenz (VDE): 150°C
Max. Gehäusetemperatur/Max. temp. circonferenz (UL): 120°C
Min. Biegeradius Kapillarrohr/Minimo raggio capillare: 5 mm
Für Einsatz in Umgebungsbedingungen mit normaler Verunreinigung/
Per utilizzo in normali condizioni ambientali (Typ 1 B C)
Kunden-Zeichnungs-Nr./Codice Cliente:

Schaltschema/
Schema elettrico

Korrekturfaktor/Fattore di correzione: c = 0,69 [K/K]
(bez. auf Umgebungstemp./riferito alla normale temperatura ambiente)

Temperaturwerte/
Valori temperatura

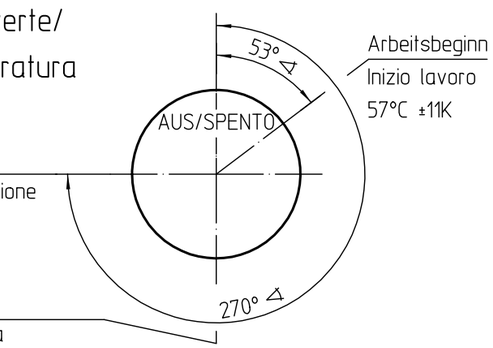

Arbeitsbeginn
Inizio lavoro
57°C ±11K

Drehbereich
Fine corsa rotazione
328C ±10K

Justierpunkt
Punto di taratura
180° ◁: 218°C +/-9K

.	.	.			
.	.	.			
.	.	.			
.	.	.			
3	CD0001	2010-12-15			
2	E14544	2010-09-10	CAD	Date	Name
1	E07361	2006-10-09	Create.	2005-10-04	PLITTK
Cha.	Information No.	Date	Proc.	2010-09-10	SCHUHMAM
F.Rel.	E05635	2005-10-04	Rel.	2010-09-10	KESSELBG

This document is exclusively committed to you for the agreed purpose. Any kind of duplication, utilization or communication of its content is prohibited, if not expressly conceded otherwise. Violators are committed to pay compensations. Any claims of existing or future property rights remain unaffected.

Blank No. . EN Mat.No. .
Material .
Surface Texture ISO 1302
General Tolerances ISO 2768-v
Scale Unit mm
Scale 1:1

Designation
EGO Temperaturregler
EGO Termostato elettrico regolabile
.

E·G·O

Drawing No.	Sh.No.	Ver.	Stat.	Sheets	Doc.	Ex.Doc.
55.19069.858	901	2	F	1	.	.

Origin . | Repl.for . | Repl.by . | Reference RM