Termostat je narisan v položaju z zasukom osi skrajno levo

Temperaturregler bei Spindelstellung Anschlag links gezeichnet

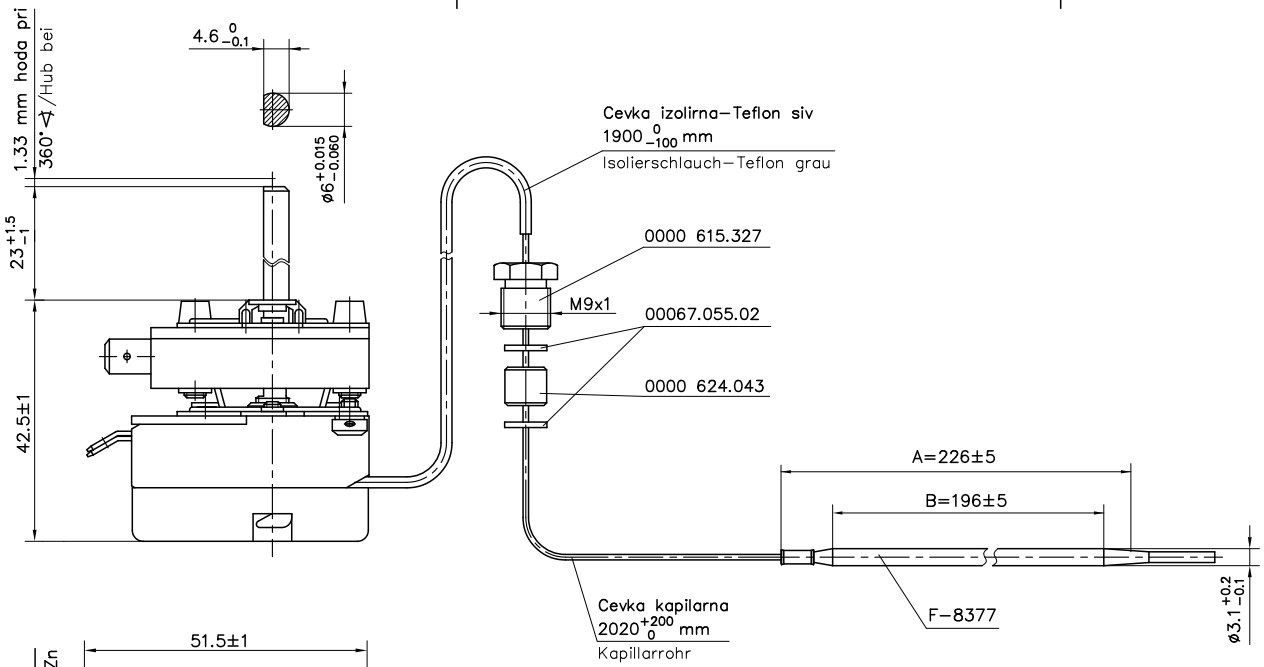

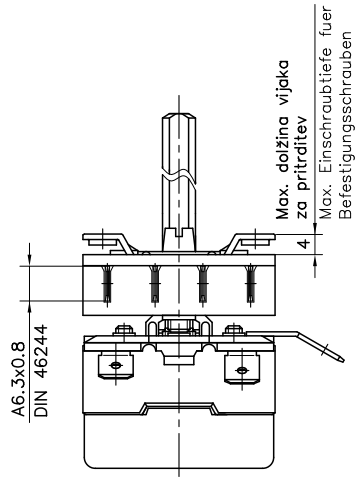

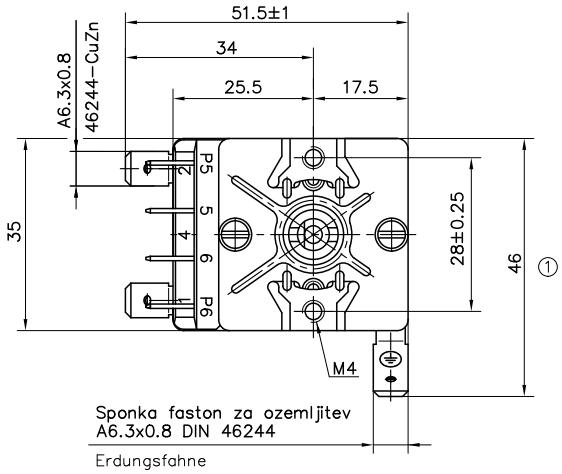

Stikalna shema v položaju IZKLOP

Schaltschema in AUS–Stellung

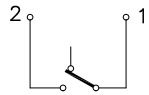

Funkcija stikala

Schaltschema – Schalter

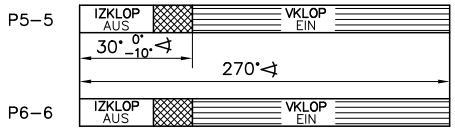

① Stikalna zmogljivost: 16A 400V~

Schaltleistung nach:

Preizkusni razred I = 10000 ciklov

Pruefklasse I = 10000 Zyklen

Max.temperatura ohišja: 120°C

Max.Gehaeusetemperatur:

Temperaturne vrednosti

Temperaturwerte:

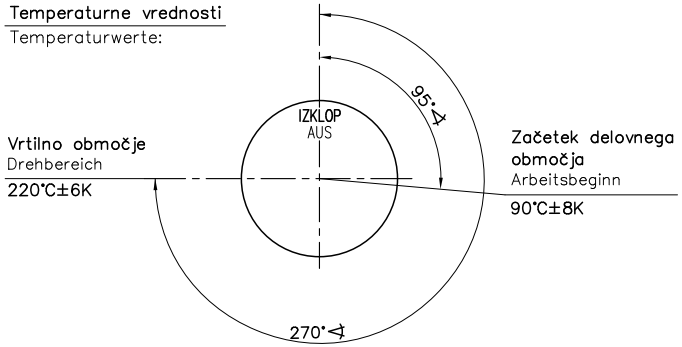

Karakteristike / Bemerkungen

1. Podane temperature so: izklopne vrednosti
   Temperaturen sind: AUS– Werte
2. Stikalna diferenca: 5K±2.5K (v normirani kopeli)
   Schaltdifferenz: (im Werksnormbad)
3. Min.temperatura čutila: –10°C
   Min. Fuehlertemperatur:
4. Max.temperatura čutila: 310°C
   Max. Fuehlertemperatur:
5. Min. krivilni radius kapilare: 5 mm
   Min. Biegeradius Kapillarrohr:
6. Stikalna zmogljivost: glej ETS 726.016
   Genehmigte technische Daten siehe Zchng.–Nr.: EGO 55.13000.000, Bl.1
7. Podatki za normalno klimo po:
   DIN EN 60068–1–(23±2)°C
   Normalklima:
8. Korekcijski faktor: 0.56K/K) pri 270° ∢
   Korrekturfaktor bei 270 WG:
   (pri sobni temperaturi)/(bezogen auf Umgebungstemperatur)
① 9. Uporaba v pogojih z normalno nečistočo po EN 60730–1:
   stopnja onesnaženja 2
   Način delovanja po: EN 60730–1: tip 1 B
   Fuer Einsatz in Umgebungsbedingungen mit normaler Verunreinigung
   nach EN 60730–1: Verschmutzungsgrad 2
   Wirkungsweise nach EN 60730–1: Typ 1 B

Tolerance/Toleranz ISO 8015

Površ.hrapavost:			Term.obdelava:				Površ.obdelava: ISO 1302	
	Material:						Tol.prost.mer: ISO 2768–v	Merilo: 1:1
				Datum	2010.03.19		Ime: TERMOSTAT TEMPERATURREGLER	
				Izdel.	Leskovec	Leskovec		
				Risal	Globokar	Globokar		
				Stand.				
				Odob.	B.BOGATAJ	Bogataj		
①	E18351	2014.09.25	Globokar	Eta CERKNO			Št.načrta: 55.13649.102	Ident.šifra: / List: 1 / 1
	Prva izdaja	2010.03.19	Globokar					
Št.s.	Sprememba	Datum	Ime				Izv.pod.:	Namesto:

Kopiranje ali uporaba v drugačne namene kot je dogovorjeno je prepovedano–Copyright reserved. ETS 010.001A3