Bei Übertemperatur schaltet der Protektor auf die Restleistung zurück.
At higher temperature the protector switches back to the rest wattages.
Restleistung bei:
rest wattages by: 2500W=1875W
4000W=2000W

9343 EGO
4000W 400V~
11.33460.341
**

Typenschild/Aufdruck
identification plate/imprinting
230V Al o.schwarz/black
240V blau/blue
400V rot/red
sonstige/other grün/green

Anschluß
connection
4 Laschen mit Klemmbügel und Schrauben M5
4 straps with clamping brocket and screws M5

Erdung
über Anschlußfahne mit Klemmbügel u. Schr. M5.
earthing
over connecting lug with clamping bracket and screw M5.

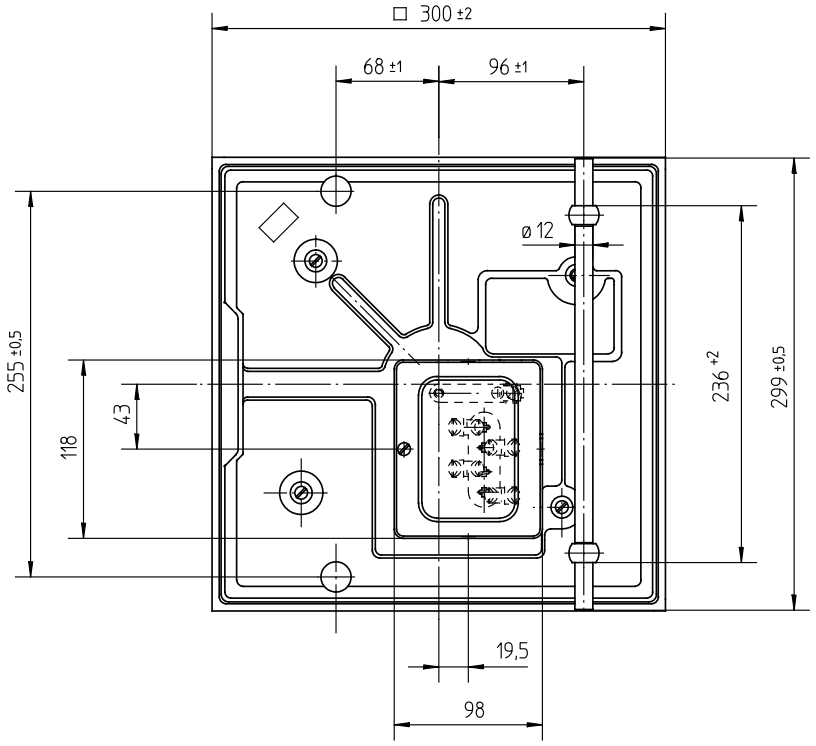

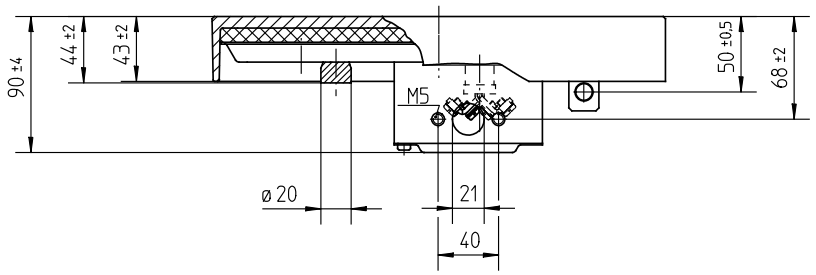

Schaltschema
wiring diagram

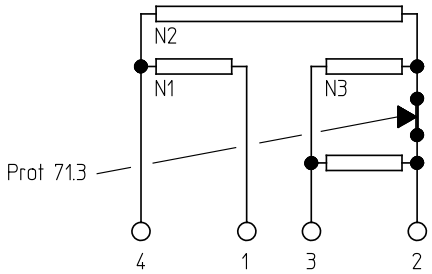

bei (by) 2500W

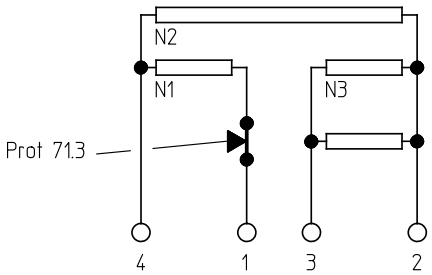

Bei 4-takt Schaltung:
1. Brücke zwischen Klemme 1 und 2 = Abstufung 1250/1250 ; 1500/2500
2. Brücke zwischen Klemme 3 und 4 = Abstufung 625/1875 ; 1500/2500

Pos	type Type	W wattage Leistung	V~ voltage Spannung	N1	N2	N3	6	5	4	3	2	1	approval marks Prüfzeichen								
				rated conductor Heizleiterabstufung			switch positions Schaltstufen														
9	11.33460.349 (2)	2500	400	625	625	1250 2x625	2500	1875	1250	625	420	250	X								
8	11.33460.348	2500	480	625	625	1250 2x625	2500	1875	1250	625	420	250									
7	11.33460.347	2500	415	625	625	1250 2x625	2500	1875	1250	625	420	250	X								
6	11.33460.346	4000	415	1500	1000	1500 1000/500	4000	2500	1500	1000	600	430	X								
5	11.33460.345	4000	480	1500	1000	1500 1000/500	4000	2500	1500	1000	600	430									
4	11.33460.344	4000	440	1500	1000	1500 1000/500	4000	2500	1500	1000	600	430	X								
3	11.33460.343 (5)	2500	440	625	625	1250 2x625	2500	1875	1250	625	420	250	X								
2	11.33460.342 (3)	4000	230	1500	1000	1500 1000/500	4000	2500	1500	1000	600	430	X								
1	11.33460.341 (4)	4000	400	1500	1000	1500 1000/500	4000	2500	1500	1000	600	430	X								

** (6)

7	A00336	22.09.2004
6	EP1578	06.11.1997
5	EP1052	28.10.1993
4	EP0978	05.07.1993
3	EP0924	29.04.1993
2	EP0879	12.03.1993
1	EP0772	19.10.1992
Änd.	Mitteilung Nr.	Datum
Erst.	.	.

Diese Unterlage erhalten sie nur zu dem vereinbarten Zweck anvertraut. Jegliche Art der Vervielfältigung, Verwertung und Mitteilung ihres Inhaltes ist nicht gestattet soweit nicht ausdrücklich zugestanden. Zuwiderhandlungen verpflichten zu Schadenersatz.
Alle Rechte an bestehenden und künftigen Schutzrechten bleiben vorbehalten.

CAD	Datum	Name
Erst.	19.10.1992	CASALE
Bearb.	22.09.2004	GLOCKLER
Freig.	22.09.2004	KRUEGERG

E.G.O.-Wnr. . EN-Wnr. .
Werkstoff .
.
Oberflächenangaben nach ISO 1302
Freimaßtoleranz .

Maßstab 1:5

Bezeichnung
EGO Grosskochplatte 300x300
EGO Hotplate 300x300
.

E.G.O. Elektro-Gerätebau GmbH
D-75038 Oberderdingen

Zeichnungsnummer	Blattnr.	Ver.	Stat.	Blätter	Dok.	Fremd.
11.33460.34X	901	1	F	.	.	.

Urspr. . Ers. f. Zchn.v.13.11.86 Ers. d. . Ref..

Reproduktion nicht maßstäblich